Gerd Pohlmann
Büro- und Objekteinrichtungen GmbH
Metternicher Straße 18
53919 Weilerswist

T 0 22 54 · 94 04 - 0
F 0 22 54 · 94 04 - 44

Gerd Pohlmann

Konstruktionsmaße Plattenstärke 13 mm, HPL Vollkernplatten
Alu-Anschlagprofil, Wandanschluss, Abschlussprofil 64 x 35mm als Stabilisator
Höhe: 2000 mm inkl. 150 mm Fußluft ± 15 mm durch einstellbare Stützfüße. Sonderhöhen optional.

Wandkonstruktion 13mm Vollkernplatten Typ VK rauhmatter Oberfächenstruktur. Absolut wasserbeständig, fäulnissicher, widerstandsfähig gegen Beschädigung und besonders pflegeleicht. Chemikalienbeständig z.B. gegen Farbbesprühungen (Grafittis). Mit üblichen Lösemitteln zu reinigen. Wandanschlüsse durch Aluprofile mit Ausgleichmöglichkeit für Bautoleranzen.

Türen Konstruktion wie vor. Beidseits der Türen ovale Türanschlagprofile 57 x 44 mm mit geräuschdämmendem Kederprofil an der Schloss-Seite – ausbausicher. Türbreite 600 mm. Bei Vorraumtüren 700 mm oder nach Kundenwunsch.

Beschläge 3 Leichtmetall-Spezial-Aufschraubbänder, kunststoffummantelt, mit abgerundeten Ecken und Kanten. Davon eines mit eingebauter Spezialfeder zum Selbstschließen oder Offenhalten der Tür. Verriegelung über formschönes Nylon-WC-Verriegelungselement. Außen rot/weiß-Anzeige und Zugknopf. Innen aufgesetztes Riegelschloss mit Riegelolive und Zuggriff.

Zubehör Je Kabine 1 Kleiderhaken und 1 Türpuffer.

Stützfüße Verstellbare Stützfüße aus Edelstahl Ø=18 mm, Dübelflansche und flacher Edelstahl-Abdeck-Rosette – höhenverstellbar. Im Türanschlagprofil unsichtbar geführt. Absolut sicher gegen ausbrechen.

Farben und Oberflächen Rauhmatte Oberfläche der Wände und Türen.
Standard: 5 Uni-Farbtöne, 1 Grau-Pepper. Sonderausführungen nach Wunsch.
Profile: Alu eloxiert E6 / EV1. Pulverbeschichtung nach RAL optional.

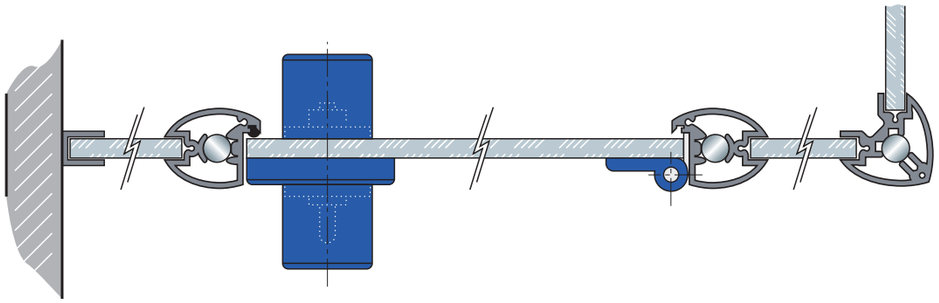

Die technischen Daten stehen auch unter **www.pohlmann-trennwaende.de** als PDF-Dokument zum Download zur Verfügung. Dort erfahren Sie auch mehr über das gesamte Trennwand-Programm. Technische Änderungen vorbehalten.

Gerd Pohlmann

TECHNISCHE DATEN / AUSSCHREIBUNGSTEXTE

GP 28
STAHL / EDELSTAHL / ALU

GP 13
VOLLKUNSTSTOFF

GP 30
VOLLSPANPLATTE & VERBUNDELEMENTPLATTE

DAS SANITÄR-TRENNWÄNDE-PROGRAMM

GP 13

SANITÄR-TRENNWÄNDE AUS VOLLKUNSTSTOFF

Umkleide-
Wechsel-, Behandlungs-
Dusch-Kabinen
WC-Anlagen
Kindergartenanlagen

Ideal für:
Sanitärbereiche im kommunalen
& gewerblichen Innenausbau
Aus-/Weiterbildungsstätten
Gastronomie
Sport- & Veranstaltungshallen
Praxis-/Klinikräume

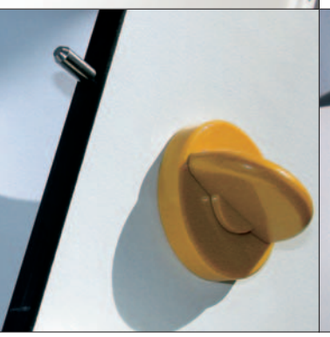

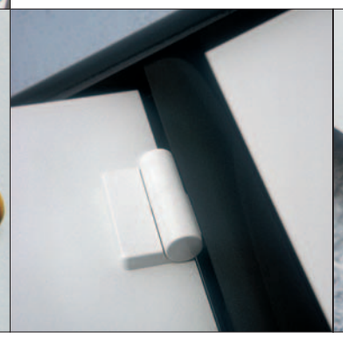

GP13 – unsere Trennwand mit dem Anspruch an universellen Einsatz im Nassbereich in Verbindung mit reduziertem Design.

GP-Trennwandelemente werden ganz individuell Ihren räumlichen Gegebenheiten angepasst – vom Aufmaß bis zur Montage für Ihre persönlichen Freiräume.

GP13 – cool, elegant & speziell für Nassbereiche

FARBKARTE TRENNWÄNDE

- U 140
- U 039
- U 115
- U 225
- U 059
- U 324

Standardfarben bei Profilen: Alu eloxiert E6/EV 1.
Beschläge und Bänder in 12 Standardfarben.
Weitere Farben gegen Aufpreis lieferbar.